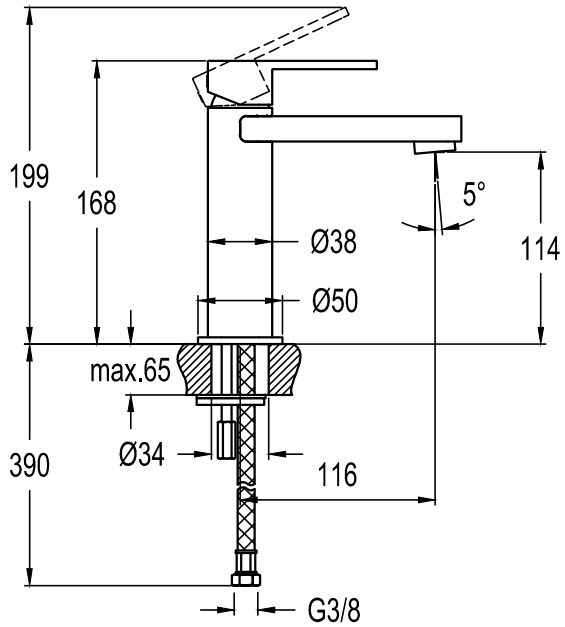
199
168
Ø38
Ø50
5°
114
max.65
390
Ø34
116
G3/8